SICURLUX SRL - SCHEDA TECNICA

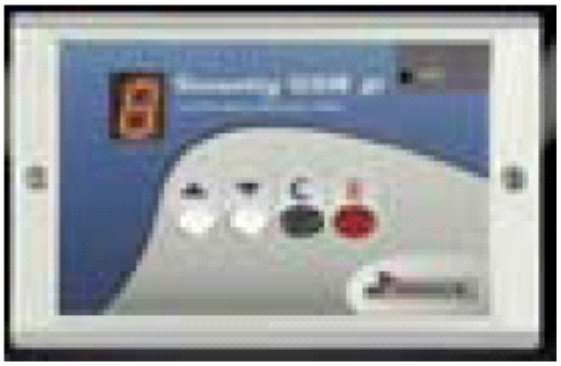

ARTICOLO

GSM 41
CODICE 2500

CARATTERISTICHE PRINCIPALI DEL GSM 41

°Comunicatore telefonico monocanale con MODULO industriale GSM SONY/ERICSSON DUAL BAND.
°Un canale di allarme programmabile N.A. / N.C. attivo su transizione.
°Sei numeri telefonici per chiamata d'allarme "max 16 cifre".
°Tre numeri telefonici di allarme scadenza SIM "max 16 cifre".
°Un messaggio Vocale max 30" liberamente programmabile.
°Possibilità di ascoltare il messaggio vocale registrato, attraverso l'altoparlante interno di serie.
°Opzione invio messaggio: vocale e/o SMS.
°Messaggio SMS di allarme selezionabile da una lista di 10 predefiniti.
°Avviso di scadenza SIM con messaggio SMS pre-definito.
°Gestione data e ora.
°Controllo all'accensione di SIM correttamente inserita e funzionante.
°Segnalazione di vitalità del sistema.
°Ingresso comando di blocco o programmazione.
°Impostazione dei cicli di chiamate.
°Impostazione del numero ripetizione messaggi.
°Segnalazione del valore di campo.
°Segnalazione di ricerca rete.
°Circuito di Watch-Dog di super visione del funzionamento del microprocessore.
°Possibilità di visualizzare il contenuto della memoria: numeri telefonici, cicli di chiamata, ripetizione messaggio ecc..

CARATTERISTICHE DEL GSM 41 C

°Stesse caratteristiche del GSM 41 con:
°Quattro numeri telefonici per funzione Att. / Dis..
°Una uscita a collettore aperto di stato.
°Connettore di remotizzazione della segnalazione del buzzer.

CARATTERISTICHE TECNICHE

°Alimentazione 12 VDC.
°Assorbimento a riposo 25 mA.
°Assorbimento in allarme 116 mA.
°Dimensioni: 130 x 85 x 25 mm.
°Antenna GSM interna.
°Batteria tampone di serie per data e ora.
°Switch di protezione contro l'apertura del coperchio.

SICURLUX SRL

SICURLUX SRL

Vista anteriore

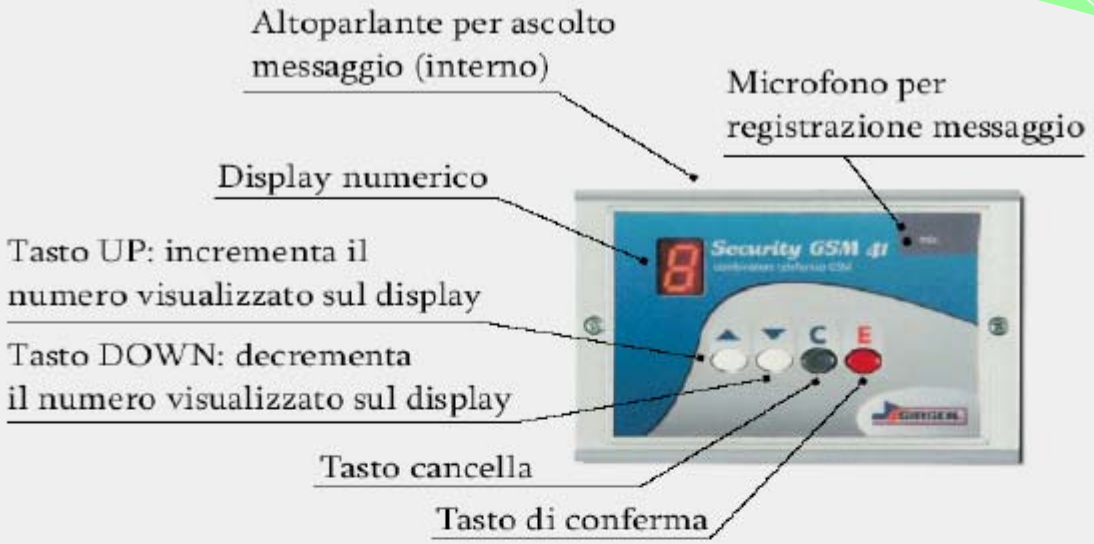
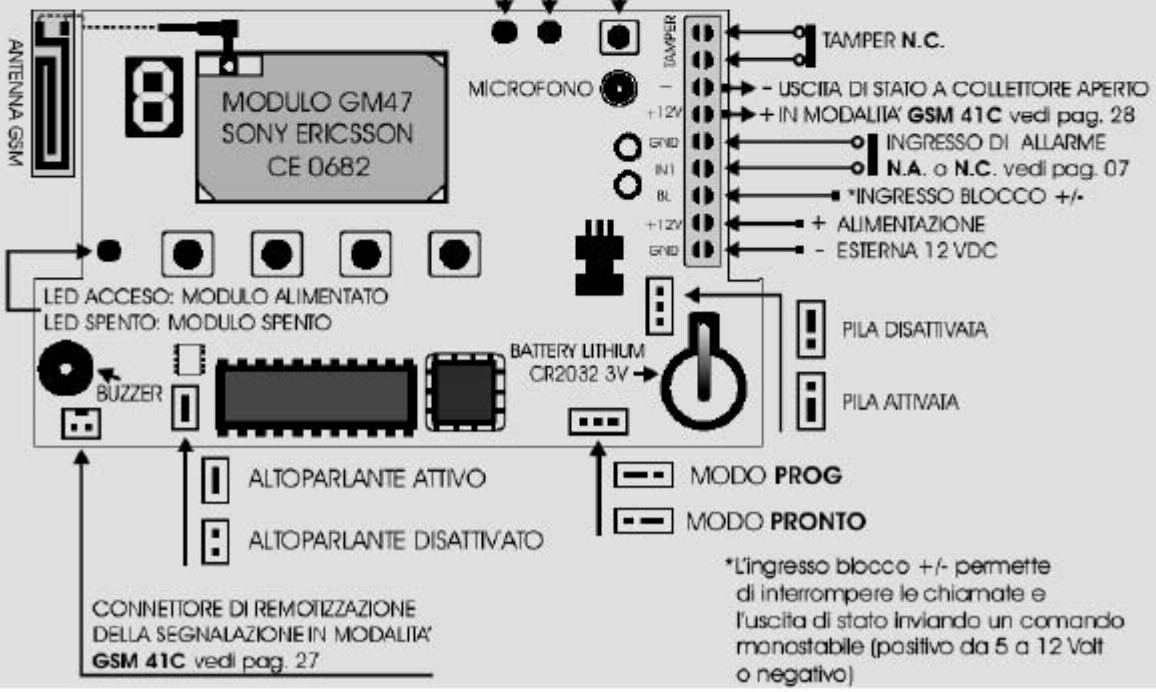
GSM 41 / 41C